ITEM NUMBER: NV05008
FORM CODE: CWY/NV
PRODUCT NAME: Silicone Nibbler

PACKAGING TYPE: INST

FILE NAME: NV05008_CWY_NV_INST.ai
DATE:
FACTORY: Longwell

APPROVAL SIGNATURE:

COMPONENTS:
1. INST

DESIGNER: GVB

Process Colors: 4

Cyan	Yellow
Magenta	Black

SPOT Colors

Process Colors to MATCH

Silicone Nibbler

(DE) *Silikon-Fruchtsauger:* **REINIGUNG:** Vor dem ersten und nach jedem weiteren Gebrauch waschen. Vor dem Reinigen alle Einzelteile auseinander nehmen. Spülmaschinenfest (oberer Korb) oder per Hand mit milder Seife reinigen und gründlich mit klarem Wasser ausspülen. Gut trocknen lassen. Silikonteil kann ausgekocht oder dampfsterilisiert werden. Legen Sie die feste Nahrung in das Silikonmundstück. Schließen Sie die Kappe und lassen Sie den Verschluss einrasten. **WARNHINWEIS:** Dieses Produkt nur unter Aufsicht von Erwachsenen verwenden. Kinder dürfen dieses oder andere Babyprodukte nie unbeaufsichtigt verwenden. Das Kind mit diesem Produkt nicht herumgehen oder -laufen lassen. Dieses Produkt ist nur eine Hilfe zur Nahrungsgabe. Verwenden Sie den Frucht- und Frischkostsauger nicht als Spielzeug oder Beruhigungssauger. Denken Sie daran, bei Beschädigungen oder Verschleiß das Produkt zu entsorgen oder zu ersetzen. Um eine mögliche Erstickungsgefahr mit dem Mundstück zu vermeiden, testen Sie die Festigkeit indem Sie am oberen Stück ziehen. Untersuchen und ersetzen Sie den Frucht- und Frischkostsauger, wenn das Mundstück klebig oder größer wird, sich Risse bilden oder sich andere Anzeichen von übermäßiger Abnutzung zeigen.
ZUSAMMENSETZEN:
1. Drücken Sie den Dosierstempel soweit herunter bis er bündig zum Boden ist. (Abb. 1)
2. Richten Sie das Gewinde des Dosierstempels so aus, sodass der Verschluss genau über dem Pfeil liegt. (Abb. 2)
3. Drehen Sie den Dosierstempel gegen den Uhrzeigersinn und richten Sie den Schlitz an dem Dosierstempel über dem Verschlussvorsprung aus. (Abb. 3 +4)
4. Drücken Sie den Dosierstempel herunter bis der Verschluss einrastet. (Abb. 5)

AUSEINANDERBAUEN:
Drehen Sie den Griff im Uhrzeigersinn bis sich der Dosierstempel löst. Drücken Sie das Silikonmundstück durch die Fassung zum Herausnehmen.

(FR) *Grignoteur en silicone:* **NETTOYAGE :** Laver avant la première utilisation puis après chaque utilisation. Démontez toutes les pièces avant de les laver. Convient au lave-vaisselle (grille supérieure uniquement) ou peut être lavé à la main avec du savon doux ; rincez ensuite abondamment à l'eau claire. Séchez complètement. La tétine en silicone peut être bouillie et stérilisée à la vapeur. Mettez les aliments à mâcher dans la tétine en silicone. Rabattez le loquet et cliquez afin de sécuriser. **AVERTISSEMENT ! :** Toujours utiliser ce produit sous la surveillance d'un adulte. Ne jamais laisser un enfant sans surveillance lorsqu'il utilise ce produit ou tout autre produit pour bébé. Ne pas laisser l'enfant marcher ou courir avec ce produit. Ce produit peut être utilisé uniquement pour aider à manger. Ne l'utilisez pas comme jouet ou jouet de dentition. Afin d'éviter tout risque d'étouffement, testez en tirant sur la partie en forme d'ampoule. Contrôlez et remplacer le grignoteur si la tétine devient collante, élargie, endommagée ou présente des traces d'usure excessive.
ASSEMBLER :
1. Poussez le centre du capuchon vers le bas jusqu'à ce qu'il soit aligné avec le reste du capuchon (Fig. 1).
2. Alignez les traits OK sur le capuchon de sorte que la rainure soit alignée avec la flèche sur la poignée (Fig. 2).
3. Tournez le capuchon dans le sens inverse des aiguilles d'une montre et alignez la rainure sur le capuchon avec la pointe correspondante du fermoir (Fig. 3 & Fig. 4).
4. Appuyez sur le capuchon pour le verrouiller en place (Fig. 5).

DEMONTER :
Tournez la poignée dans le sens des aiguilles d'une montre jusqu'à ce que le capuchon se libère. Poussez la tétine en silicone à travers l'anneau pour le retirer.

(NL) *Siliconen Nibbler:* **REINIGING:** Was voor het eerste gebruik en vervolgens na elk gebruik. Demonteer alle onderdelen voor het wassen. Vaatwasmachinebestendig (alleen bovenste rek), of met de hand afwassen met een milde vloeibare zeep en goed naspoelen met schoon water. Grondig drogen. De silliconen speen kan worden gekookt en met stoom worden gesteriliseerd. Plaats de stukjes waarop gekauwd kan worden in de siliconen speen. Sluit het deksel en klik de sluiting vast. **WAARSCHUWING:** Gebruik dit artikel altijd onder toezicht van een volwassene. Laat een kind nooit alleen terwijl het dit of andere kinderartikelen gebruikt. Laat kinderen niet lopen of rennen met dit artikel. Dit product mag alleen worden gebruikt als voedingshulpmiddel. Gebruik dit product niet als speelgoed of fopspeen. Gooi het weg zodra het tekenen van schade of verzwakking begint te vertonen. Om mogelijk verstikkingsgevaar bij een speen te voorkomen, test u de sterkte door aan het bolvormige gedeelte te trekken. Inspecteer en vervang de Nibbler als de speen plakkerig wordt, vergroot is, gebarsten is of andere tekenen van overmatige slijtage vertoont.
MONTEREN:
1. Duw het midden van de dop naar beneden tot het gelijk ligt met de rest van de dop (Fig. 1).
2. Lijn de schroefdraad op de dop zo uit dat de gleuf is uitgelijnd met de pijl op het handvat (Fig. 2).
3. Draai de dop tegen de klok in en lijn de gleuf op de dop uit met het overeenkomstige uitsteeksel van de sluiting (Fig. 3 & Fig. 4).
4. Druk de dop omlaag om hem vast te zetten (Fig. 5).

DEMONTEREN:
Draai de hendel met de klok mee totdat de dop loslaat. Duw de siliconen speen door de rand om te verwijderen.

(IT) *Mordicchio di silicone:* **PULIZIA:** Lavare prima del primo utilizzo e dopo ogni uso successivo. Smontare tutte le parti prima del lavaggio. Lavabile in lavastoviglie o a mano con sapone liquido delicato e risciacquare abbondantemente con acqua pulita. Asciugare accuratamente. La tettarella in silicone può essere bollita e sterilizzata a vapore. Inserire gli alimenti da masticare nella tettarella in silicone. Chiudere il coperchio e far scattare la chiusura a scatto. **AVVERTENZA:** Questo prodotto deve sempre essere utilizzato sotto la supervisione di un adulto. Non lasciare mai il bambino senza sorveglianza durante l'utilizzo di questo prodotto o di altri prodotti per l'infanzia. Non lasciare camminare o correre il bambino con questo prodotto. Questo prodotto è studiato solamente come aiuto per l'alimentazione. Non utilizzare questo articolo come giocattolo o succhietto. Eliminare ai primi segni di danni o punti deboli. Per prevenire possibili rischi di soffocamento con qualsiasi tettarella, testare la resistenza tirando la parte del bulbo. Ispezionare e sostituire la retina se la tettarella diventa appiccicosa, allargata, incrinata o mostra altri segni di eccessiva usura.
MONTAGGIO:
1. Premere il tappo a scomparsa verso il basso fino a che sia a filo con il resto del tappo (Fig. 1)
2. Allineare il tappo con la freccia sulla maniglia (Fig. 2).
3. Ruotare il tappo in senso antiorario e allineare la fessura sul tappo con la parte della chiusura corrispondente (Fig. 3 e Fig. 4).
4. Premere il tappo verso il basso per bloccarlo in posizione (Fig. 5).

PER SMONTARE:
Ruotare la maniglia in senso orario fino a quando il tappo si stacca. Spingere il beccuccio in silicone attraverso il bordo per rimuoverlo.

(ES) *Alimentador Nibbler de silicona:* **LIMPIEZA:** límpielo antes del primer uso y después de cada uso. Desmonta todas las piezas antes de lavarlas. Se puede lavar en el lavavajillas (sólo en la rejilla superior), o a mano con jabón líquido suave y aclarando bien con agua limpia. Secar bien. La tetina de silicona se puede hervir y esterilizar al vapor. Colocar los objetos a masticar en la tetina de silicona. Cerrar la tapa y encajar el cierre en su sitio. **ADVERTENCIA:** Este producto se debe utilizar siempre con la supervisión de un adulto. Nunca deje al niño solo mientras usa este producto o cualquier otro producto infantil. No deje que el niño ande o corra con este producto. Este producto debe utilizarse únicamente como ayuda para la alimentación. Este artículo no debe utilizarse como juguete o mordedor. Deshágase de él si muestra signos de daños o debilidad. Para evitar un posible riesgo de asfixia con cualquier tetina, compruebe la resistencia tirando de la parte de la tetina. Revisa y reemplaza el alimentador si la tetina se vuelve pegajosa, se agranda, se agrieta o muestra otros signos de desgaste excesivo.
PARA ENSAMBLAR:
1. Empujar el centro de la tapa hacia abajo hasta que esté a ras con el resto de la tapa (Fig. 1).
2. Alinear las roscas de la tapa de manera que la ranura esté alineada con la flecha del mango (Fig. 2).
3. Gire la tapa en sentido contrario a las manecillas del reloj y alinee la ranura de la tapa con el saliente del broche correspondiente (Fig. 3 y Fig. 4).
4. Presione el capuchón hacia abajo para fijarlo en su lugar (Fig. 5).

PARA DESMONTAR:
Gire la manija en el sentido de las agujas del reloj hasta que la tapa se libere. Empuje la tetina de silicón a través del borde para quitarlo.

(EN) *Silicone Nibbler:* **CLEANING:** Wash before initial use and after each subsequent use. Disassemble all parts prior to washing. Dishwasher safe (top rack only), or hand wash using mild liquid soap and rinse thoroughly with clean water. Dry thoroughly. Silicone nipple can be boiled and steam sterilized. Place items to be chewed in the silicone nipple. Close the lid and snap lock into place. **WARNING:** Always use this product with adult supervision. Never leave a child unattended while using this or any other infant product. Do not let child walk or run with this product. This product is to be used as a feeding aid only. This article should not be used as a toy or a teether. Throw away at the first sign of damage or weakness. To prevent possible choking hazard with any nipple, test strength by pulling on bulb portion. Inspect and replace Nibbler if nipple becomes sticky, enlarged, cracked, or shows other signs of excessive wear.
TO ASSEMBLE:
1. Push the pop-up center of cap down until flush with the rest of the cap (Fig. 1).
2. Align the threads on the cap so that the slot is aligned with the arrow on the handle (Fig. 2).
3. Rotate cap counterclockwise and align the slot on the cap with the corresponding clasp protrusion (Fig. 3 & Fig. 4).
4. Press cap down to lock in place (Fig. 5).

TO DISASSEMBLE:
Turn handle clockwise until cap releases. Push silicone nipple through rim to remove.

(PT) *Chupeta de silicone para fruta:* **LIMPEZA:** lave antes da primeira utilização e após cada utilização posterior. Desmonte todas as peças antes de as lavar. Produto adequado para máquinas de lavar louça (apenas prateleira superior), ou para lavar à mão com sabão líquido suave e enxaguar bem com água potável. Seque bem. A tetina de silicone pode ser fervida e esterilizada a vapor. Coloque os itens que vão ser mastigados na tetina de silicone. Feche a tampa e bloqueie o fecho. **AVISO:** Utilize este produto sempre com a supervisão de um adulto. Nunca deixe a criança sem vigilância enquanto ela utiliza este ou qualquer outro produto para crianças. Não deixe a criança andar ou correr com este produto. Este produto deve ser utilizado somente como um auxílio alimentar. Este artigo não deve ser utilizado como um brinquedo ou um mordedor. Descarte ao primeiro sinal de danos ou fragilidade. Para evitar um possível risco de asfixia com a tetina, teste a sua resistência puxando a parte em forma de lâmpada. Inspecione e substitua o Nibbler se a tetina ficar pegajosa, aumentar de tamanho, apresentar fissuras ou se mostrar outros sinais de desgaste excessivo.
PARA MONTAR:
1. Empurre o centro da tampa para baixo até ficar nivelado com o resto da tampa (Fig. 1).
2. Alinhe os segmentos da tampa de modo a que a ranhura fique alinhada com a seta da pega (Fig. 2).
3. Rode a tampa no sentido contrário ao dos ponteiros do relógio e alinhe a ranhura da tampa com a saliência correspondente do fecho (Fig. 3 e Fig. 4).
4. Pressione a tampa para baixo para a fixar no seu lugar (Fig. 5).

PARA DESMONTAR:
Rode a pega no sentido dos ponteiros do relógio até que a tampa se solte. Empurre a tetina de silicone através da borda para a remover.

(FI) *Silikoni Nibbler Hedelmäpussi:* **PUHDISTUS:** Pese ennen ensimmäistä käyttökertaa ja jokaisen myöhemmän käyttökerran jälkeen. Pura kaikki osat ennen pesua. Voidaan pestä astianpesukoneessa (vain ylätasolla) tai käsin miedolla nestesaippualla ja huuhtele huolellisesti puhtaalla vedellä. Kuivaa huolellisesti. Silikoninen tutti voidaan keittää ja höyrysteriloida. Aseta mutusteltavat ruoat silikonituttiin. Sulje kansi ja lukita paikalleen. **VAROITUS:** Käytä tätä tuotetta aina aikuisen valvonnassa. Älä koskaan jätä lasta valvomatta tätä tai mitä tahansa muuta pikkulasten tuotetta käytettäessä. Älä anna lapsen kävellä tai juosta tämän tuotteen kanssa. Tämä tuote on tarkoitettu vain ruokailun apuvälineeksi. Tätä tuotetta ei tule käyttää leluna tai puruleluna. Hävitä, kun ensimmäinen vaurion tai heikentymisen merkki ilmenee. Estä tukehtumisvaara testaamalla vahvuus vetämällä tuttiosasta. Tarkasta ja vaihda nakerrin, jos tutti tahmautuu, suurenee, halkeilee tai siinä on muita liiallisen kulumisen merkkejä.
KOKOAMINEN:
1. Paina kannen keskiosaa alas, kunnes se on linjassa muun kannen kanssa (Kuva 1).
2. Kohdista kannen kierteet niin, että rako on kahvassa olevan nuolen kohdalla (Kuva 2).
3. Käännä kantta vastapäivään ja kohdista kannen rako vastaavaan lukitusulokkeeseen (Kuvat 3 & 4).
4. Paina kantta alas lukitaksesi (Kuva 5).

PURKAMINEN:
Käännä kahvaa myötäpäivään, kunnes kansi irtoaa. Silikonitutti voidaan poistaa työntämällä sen reunan läpi.

(DA) *Silikone Nibbler spisenet m/håndtag:* **RENGØRING:** Vask før første ibrugtagning og efter hver efterfølgende brug. Inden vask skal alle dele af produktet skilles ad. Produktet tåler opvaskemaskine (kun i øverste kurv), eller kan vaskes i hånden med mild flydende sæbe. Produktet skylles derefter grundigt med rent vand. Tørres grundigt. Silikonebrystvorten kan koges og dampsteriliseres. Genstande, der skal tygges, placeres i silikonebrystvorten. Derefter lukkes låget og låsen klikkes på plads. **ADVARSEL:** Brug altid dette produkt under opsyn af en voksen. Efterlad aldrig børn uden opsyn mens de bruger dette produkt eller andre produkter til spædbørn. Lad ikke børn gå eller løbe med dette produkt. Dette produkt må kun bruges som hjælpemiddel til madning. Dette produkt bør ikke bruges som legetøj eller bidering. Smid ud ved første tegn på skade eller svaghed. For at undgå risikoen for kvælning ved brug af enhver brystvorte, skal produktets styrke testes ved at trække i pæredelen. Produktet skal undersøges og udskiftes, hvis brystvorten bliver klistret, forstørret, revnet eller viser andre tegn på stærkt slid.
SAMMENSÆTNING:
1. Skub midten af hætten ned, indtil den flugter med resten af hætten (fig. 1).
2. Positioner hættens gevind, så slidsen flugter med pilen på håndtaget (fig. 2).
3. Drej hætten mod uret, og bring slidsen på hætten på linje med det tilsvarende udragende spænde (fig. 3 og fig. 4).
4. Tryk hætten ned for at låse den på plads (fig. 5).

ADSKILLELSE:
Drej håndtaget med uret, indtil låget tages af. Skub silikonebrystvorten gennem fælgen for at fjerne den.

(SE) *Silikon Matprovare:* **RENGÖRING:** Tvätta av innan och efter användning. Plocka isär alla delar före tvätt. Tål tvätt i diskmaskin (endast översta hyllan), eller handtvätt med mild flytande tvål och skölj noggrant med rent vatten. Torka ordentligt. Silikonnappen kan kokas och ångsteriliseras. Placera föremål som ska tuggas i silikonnappen. Stäng locket och snäpp fast låset. **VARNING:** Använd alltid denna produkt med en vuxen närvarande. Lämna aldrig ett barn obevakat när barnet använder denna eller någon annan produkt för spädbarn. Låt inte barn gå eller springa med produkten. Denna produkt bör endast användas som matningshjälpmedel. Denna produkt ska inte användas som en leksak eller bitring. Kassera vid tecken på slitage eller skada. För att förhindra eventuell kvävningsrisk med någon napp, testa styrkan genom att dra i glödlampsdelen. Undersök och byt ut Nibblern om nappen blir klibbig, förstorad, spricker eller uppvisar andra tecken på för mycket slitage.
SÄTT IHOP:
1. Skjut mittendelen av locket neråt tills det är i jämnhöjd med dess nederdel (Fig. 1).
2. Justera lockets gängor så att skåran är i linje med pilen på handtaget (Fig. 2).
3. Vrid locket moturs och rikta in springan på locket med motsvarande utskjutande del av clipset (Fig. 3 & Fig. 4).
4. Tryck ner locket för att låsa det på plats (Fig. 5).

TA ISÄR:
Vrid handtaget medurs tills locket lossnar. Tryck silikonpipen genom kanten för att ta bort.

(NO) *Silikon Nibbler spisenett:* **RENGJØRING:** Vask før første bruk og etter hver påfølgende bruk. Før vask må alle delene demonteres. Tåler oppvaskmaskin (kun øverste hylle), kan også håndvaskes med mildt flytende vaskemiddel og vann. Tørk grundig. Silikon tuppen kan rengjøres ved koking og damping. Gjenstander som skal tygges bør plasseres i silikontuppen. Lukk lokket og fest det med et trykk. **ADVARSEL:** Dette produktet må alltid brukes under tilsyn av voksne. Et barn må aldri være ubevoktet mens det bruker dette eller noe annet spedbarnsprodukt. Ikke la barnet gå eller løpe med dette produktet. Dette produktet bør ikke brukes som et leketøy eller en bitering. Kast ved første tegn på skade eller svakhet. For å unngå kvelningsfaren for tuppene må styrken undersøkes ved å trekke i matedelen. Inspiser og skift ut Nibbler hvis tuppen blir klissete, forstørret, sprukket eller viser andre tegn på overdreven slitasje.
FOR Å MONTERE:
1. Skyv lokkets popup-senter ned til den er jevn med resten av lokket (fig. 1).
2. Juster lokkets gjenger slik at sporet tilsvarer pilen på håndtaket. (fig. 2).
3. Roter lokket mot klokken og juster sporet på lokket med det matchende låsefremspringet. (fig. 3 og fig. 4).
4. Trykk lokket ned for å låse den på plass (fig. 5)

FOR Å DEMONTERE:
Vri håndtaket med klokken til lokket løsner. For å ta av, skyv silikonnippelen gjennom kanten.

(GR) *Αξεσουάρ τροφίμων σιλικόνης με δίχτυ για στερεά τρόφιμα:* **ΚΑΘΑΡΙΣΜΟΣ:** Πλύντε πριν από την πρώτη χρήση και μετά από κάθε επόμενη χρήση. Αποσυναρμολογήστε όλα τα μέρη πριν από το πλύσιμο. Είναι ασφαλές για πλύσιμο στο πλυντήριο πιάτων (μόνο στο επάνω ράφι) ή πλύνετε στο χέρι χρησιμοποιώντας ήπιο υγρό σαπούνι και ξεπλύνετε καλά με καθαρό νερό. Στεγνώστε σχολαστικά. Η θηλή σιλικόνης μπορεί να βραστεί και να αποστειρωθεί στον ατμό. Τοποθετήστε τα προς μάσηση αντικείμενα στη θηλή σιλικόνης. Κλείστε το καπάκι και κουμπώστε το κούμπωμα στη θέση του. **ΠΡΟΕΙΔΟΠΟΙΗΣΗ:** Χρησιμοποιείτε το προϊόν πάντα με την επίβλεψη κάποιου ενήλικα. Μην αφήνετε ποτέ το παιδί χωρίς επίβλεψη κατά τη χρήση αυτού ή οποιουδήποτε άλλου βρεφικού προϊόντος. Μην αφήνετε το παιδί να περπατά ή να τρέχει με το προϊόν αυτό. Αυτό το προϊόν πρέπει να χρησιμοποιείται μόνο ως βοήθημα σίτισης. Το προϊόν αυτό δεν πρέπει να χρησιμοποιείται ως παιχνίδι ή ως μασητικό οδοντοφυΐας. Για να αποτρέψετε πιθανό κίνδυνο πνιγμού με οποιαδήποτε θηλή, δοκιμάστε την κεφαλή τραβώντας το τμήμα της. Επιθεωρήστε και αντικαταστήστε το Nibbler εάν η θηλή γίνει κολλώδης, μεγεθύνεται, ραγίσει ή παρουσιάσει άλλα σημάδια υπερβολικής φθοράς.
ΓΙΑ ΣΥΝΑΡΜΟΛΟΓΗΣΗ:
1. Σπρώξτε το αναδυόμενο κέντρο του πώματος προς τα κάτω μέχρι να ευθυγραμμιστεί με το υπόλοιπο πώμα (Εικ. 1).
2. Ευθυγραμμίστε τις εγκοπές στο πώμα έτσι ώστε η σχισμή να συμβαδίζει με το βέλος στη λαβή (Εικ. 2).
3. Περιστρέψτε το πώμα αριστερόστροφα και ευθυγραμμίστε την υποδοχή στο πώμα με την αντίστοιχη προεξοχή στο κούμπωμα (Εικ. 3 & Εικ. 4).
4. Πιέστε το πώμα προς τα κάτω για να το ασφαλίσετε στη θέση του (Εικ. 5).

ΓΙΑ ΑΠΟΣΥΝΑΡΜΟΛΟΓΗΣΗ:
Γυρίστε τη λαβή δεξιόστροφα μέχρι να βγει το κάλυμμα. Σπρώξτε τη θηλή σιλικόνης μέσα από το χείλος για να την αφαιρέσετε.

(RU) *Ниблер силиконовый:* **ОЧИСТКА:** Тщательно очищать перед первым использованием и после каждого использования. Перед мытьем ниблера разберите конструкцию на части. Приспособление можно мыть в посудомоечной машине (но исключительно на верхней полке) или же вручную, используя для этого мягкое жидкое мыло. Тщательно вымойте ниблер в чистой воде, после чего вытрите его насухо. В целях стерилизации силиконовую соску можно обдать кипятком или паром. Поместите продукты, которые можно жевать, в силиконовую соску. Закройте крышку и защелкните фиксатор. **ВНИМАНИЕ!:** Этот продукт всегда необходимо использовать под наблюдением взрослых. Никогда не оставляйте ребенка без присмотра при использовании этого или любого другого детского продукта. Не позволяйте ребенку ходить или бегать с этим продуктом. Приспособление следует использовать исключительно как вспомогательное средство для кормления. Данное изделие нельзя использовать в качестве игрушки или прорезывателя. Выбрасывайте при первых признаках повреждения или ослабления. Чтобы избежать возможного риска удушья соской, проверьте, насколько прочно она закреплена, просто потянув за нее. Внимательно осматривайте ниблер и замените его, как только заметите, что он стал липким, увеличился в размерах, потрескался или же имеет любые другие признаки чрезмерного износа.
ЧТОБЫ СОБРАТЬ:
1. Давите на поднимающийся вверх центр крышки до тех пор, пока он не будет на одном уровне с остальной частью крышки (Рис. 1).
2. Совместите резьбу на крышке таким образом, чтобы прорезь совпала со стрелкой на ручке (Рис. 2).
3. Повернув колпачок против часовой стрелки, совместите прорезь на колпачке с соответствующим выступом застёжки (Рис. 3 и Рис. 4).
4. Нажмите на крышку, чтобы зафиксировать её на месте (Рис. 5).

ЧТОБЫ РАЗОБРАТЬ:
Поверните ручку по часовой стрелке, пока крышка не откроется. Чтобы снять силиконовый ниппель, протолкните его через ободок.

(PL) *Gryzak silikonowy do podawania pokarmu:* **CZYSZCZENIE:** Czyścić dokładnie przed każdym użyciem i po każdym użytkowaniu. Rozmontuj wszystkie części przed umyciem. Bezpieczne do mycia w zmywarce (tylko górny stojak) lub mycia ręcznego z wykorzystaniem delikatnego mydła w płynie. Wypłucz dokładnie przy użyciu czystej wody. Wysusz dokładnie. Silikonowy smoczek można zagotować i sterylizować parą. Umieść przedmioty do gryzienia w silikonowym smoczku. Zamknij pokrywę i zatrzaśnij zatrzask. **UWAGA:** Produkt musi być zawsze użytkowany pod nadzorem osoby dorosłej. Nie wolno zostawiać dziecka bez opieki, gdy używa niniejszego produktu lub jakiegokolwiek innego produktu dla niemowląt. Nie pozwalać dziecku chodzić ani biegać z tym produktem. Ten produkt powinien być używany jedynie jako pomoc w karmieniu. Produkt nie może być użytkowany jako zabawka lub gryzak. Należy go wyrzucić po zauważeniu jakichkolwiek śladów uszkodzenia lub wad. Aby zapobiec możliwemu zadławieniu jakąkolwiek częścią smoczka, sprawdź wytrzymałość, pociągając za część bańki. Sprawdź i wymień Gryzak, jeśli smoczek staje się lepki, powiększony, pęknięty lub wykazuje inne oznaki nadmiernego zużycia.
ABY ZAMONTOWAĆ:
1. Naciśnij do dołu wyskakujący środek nasadki, aż do zrównania z resztą nasadki. (Fig. 1)
2. Ustaw gwinty nasadki w taki sposób, aby szczelina znalazła się w jednej linii ze strzałką na uchwycie. (Fig. 2).
3. Przekręć nasadkę w kierunku przeciwnym do ruchu wskazówek zegara i wyrównaj szczelinę na nasadce z odpowiednim występem zapięcia (Fig. 3 & Fig. 4).
4. Naciśnij nasadkę do dołu, aby ją zamknąć na miejscu (Fig. 5).

ABY ROZMONTOWAĆ:
Przekręć uchwyt zgodnie z ruchem wskazówek zegara, aż do zwolnienia nasadki. Przełóż silikonowy smoczek przez obręcz, aby go usunąć.

(TR) *Bebek Silikon Besleyici:* **TEMİZLEME:** İlk kullanımdan önce ve her kullanımdan önce ve sonra ürünü dikkatlice temizleyin. Yıkamadan önce tüm parçaları sökün. Bulaşık makinesinde yıkanabilir (Yalnızca üst sepette) veya yumuşak sıvı sabun ile yıkanabilir. Temiz bir su ile derinlemesine durulayın ve ardından iyice kurulayın. Silikon emzik kaynar su veya buhar ile sterilize edilebilir. Çiğnenmesini istediğiniz şeyleri silicon emziğe yerleştirin. Kapağını kapatın ve yaylı kilidi yerine takın. **DİKKAT:** Bu ürünü her zaman yetişkin gözetiminde kullanın. Bu ya da başka bir çocuk ürünü kullanılırken çocuğu asla gözetimsiz bırakmayın. Çocuğunuzun ürün elindeyken yürümesine veya koşmasına izin vermeyin. Bu ürün sadece beslenme yardımcısı amacıyla kullanılır. Bu ürün oyuncak ya da diş kaşıyıcı olarak kullanılmamalıdır. İlk hasar veya zayıflık belirtilerini gördüğünüz anda ürünü atın. Olası bir boğulma tehlikesini önlemek adına ampul kısmından çekerek güç testi yapın. Emzik ucu yapışkan hale gelmişse, genişlemişse, çatlamışsa veya diğer başka yıpranma belirtileri taşıyorsa Nibbler'ı kontrol edip yenisiyle değiştirin.
BİRLEŞTİRMEK İÇİN:
1. Kapağın açılır merkez noktasını kapağın geri kalanıyla aynı hizaya gelene kadar aşağı doğru itin (Şekil 1).
2. Kapak üzerindeki dişleri yuva, tutma yeri ile hizalanacak şekilde hizalama ayarını yapın (Şekil 2).
3. Kapağı, saat yönünün tersine çevirin ve ardından kapak üzerindeki yuvayı kendisine karşılık gelen çengel çıkıntısıyla hizalayın.
4. İyice yerleşip kilitlenmesi için kapağı aşağı doğru bastırın (Şekil 5).

SÖKMEK İÇİN:
Kapak gevşeyene kadar kolu saat yönünde çevirin. Kapağı çıkarmak için silikon ucu kenardan itin.

(AR) التنظيف: نظفي جميع الأجزاء قبل كل مرة استعمال وبعدها. قم بتفكيك جمع قطع العضاضة قبل غسلها. ثم قم بغسلها باستخدام إما مغسلة الأطباق الآمنة (على الرف العلوي فقط) أو قم بغسلها يدوياً باستخدام صابون سائل خفيف واشطفها بالكامل بماء نظيف ومن ثم جففها. ويمكن غلي حلمة السيلكون وتعقيمها بالبخار. قم بوضع الطعام المراد مضغه داخل حلمة السيليكون، وأغلق الغطاء واكبس القفل في مكانه. تحذير: يُستخدم هذا المنتج دومًا تحت إشراف من شخص بالغ. لا يجب ترك الطفل دون رقابة أثناء استخدام هذا المنتج أو أي منتج آخر خاص بالأطفال. تخلصي من المنتج عند أول علامة على التلف أو الضعف. لا تجعلي الطفل يسير أو يجري ممسكًا بهذا المنتج. لا يجب استخدام هذا المنتج كلعبة أو عضاضة. لتجنب مخاطر الاختناق من جراء ابتلاع الطفل للحلمة، قم باختبار قوة ثباتها من خلال سحبها بأصابعك. قم بفحص العضاضة واستبدلها إذا أصبحت الحلمة لزجة الملمس أو كبر حجمها أو تشققت أو ظهر عليها علامات أخرى من علامات الاهتراء.
للتجميع قم بالتالي:
1. قم بالضغط على المركز المنبثق للغطاء باتجاه الأسفل حتى يندفع مع باقي الغطاء. (الشكل 1).
2. قم بمحاذاة المسننات على الغطاء حتى يتم محاذاة الفتحة مع السهم الموجود على المقبض (الشكل 2).
3. قم بتدوير الغطاء بعكس عقارب الساعة وقم بمحاذاة الفتحة على الغطاء مع نتوء المشبك المقابل (الشكل 3 والشكل 4)
4. قم بالضغط على الغطاء باتجاه الأسفل للإقفال (الشكل ٥).

للتفكيك قم بالتالي:
لف المقبض في اتجاه عقارب الساعة حتى يتم تحرير الغطاء. ادفع حلمة السيليكون من طرفها لإزالتها.

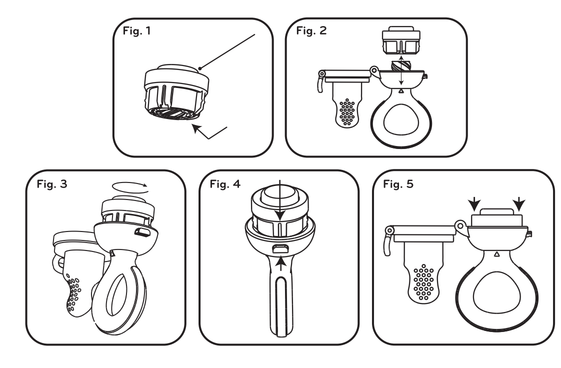

NV05008
CWY/NV

© 2022 Luv n' care
Nuby TM and Nuby logo licensed to
Luv n' care by Admar International

Product Design and all other TMs
owned by or licensed to Luv n' care

Imported by:
New Valmar b.v., Buntstraat 104,
9940 Evergem - BELGIUM